רב-בריח

דלתות כניסה | סדרת חלונות וסורגים

דגם נווה צדק. אדריכלית: דורית רגב | צילום: ניצן הפנר

הכירו את סדרת חלונות וסורגים

- דלתות ליבת פלדה בגמר צבע איכותי במבחר רב של גוונים ובשילוב חלונות וסורגים דקורטיביים בסגנונות שונים.
- עבורנו ביטחון זה הכל! לכן, בכל הדגמים, הזכוכית הינה זכוכית מחוסמת. ניתן לבחור בין זכוכית חלבית, גרניט או סבתא.
- הסורגים שלנו מגיעים בגוון שחור, אבל ניתן לשדרג ולבחור בסורג בגוון הדלת.
- הדלתות צבועות בצביעה איכותית ועמידה בפני תנאי מזג אוויר. כל דגם ניתן להזמין בכל אחד מהגוונים במניפה.
- את הדלת ניתן להזמין עם ידית נעה/קבועה או ידית משיכה.
- כל דגם ניתן להזמנה גם כמשקוף בקוו הקיר וצירים סמויים.

אדריכל: רז מלמד | צילום: עמית גירון

את כל הדלתות שלנו ניתן להזמין כדלת בודדת, דלת וחצי ודלת כפולה

דלת בודדת

עד פתח 100 ס"מ
דלת מוגדלת 100-120 ס"מ

דלת כנף וחצי

135-165 ס"מ

דלת כפולה

175-220 מ"מ

מידת גובה 210-240 ס"מ מריצוף סופי

הכירו את הדגמים שלנו

נווה צדק

ליבת פלדה בגמר צבע במבחר גוונים, בשילוב חלון טריפלקס חלבי וסורג דקורטיבי.

פלורנטין

אנדרומדה

רטרו

קנטברי

גרנדה

קריסטינה

ארקוס

ממילא

יפו

גאיה

בולוניה

IDS 6700

ולנסיה

ארנה

IDS 9000

לימסול

דגם לימסול. עיצוב: סטודיו 1-1 | צילום: אורן כהן

פירנצה

ליבת פלדה בגמר צבע במבחר גוונים, בשילוב זכוכית בידודית כפולה וסורג פנימי דקורטיבי. בצד פנימי קיימת מסגרת תחתונה.

IDS 7700

ליבת פלדה בשילוב אלמנטים מיציקות אלומיניום במבחר גוונים, בשילוב זכוכית בידודית כפולה וסורג פנימי דקורטיבי. בצד פנימי קיימת מסגרת תחתונה.

הכירו עוד דגם אהוב שלנו

ורסאי

ליבת פלדה בגמר צבע במבחר גוונים, בשילוב זכוכית בידודית כפולה וסורג פנימי דקורטיבי בגוון זהב. בצד פנימי קיימת מסגרת תחתונה. פרזול בגוון זהב.

ועוד דגם חדש ומיוחד

CLEAR

דלת פלדה בגמר צבע ממניפת הגוונים, זכוכית בידודית כפולה, שקופה או חלבית, בצד מנעול (המשקוף מיועד עבור יציקה בלבד).

משקוף בנייה בקוו הקיר וצירי HEAVY DUTY נסתרים
(ניתן לשדרוג בכל אחד מהדגמים בסדרה זו)

חיתוכי פלדה וחיתוכי סורג

קיוטו

קיוטו לייט

מיקרו קיוטו

נארה

נארה לייט

מיקרו נארה

דגם קיוטו לייט. אדריכלות ועיצוב פנים: ליז לוטן | צילום: עינת דקל צילום אדריכלות

מניפת גווני פורמייקה לדלתות מיקרו נארה ומיקרו קיוטו

נאנו לבן 0032

0725

0717

נאנו אפור גרפיט 0724

2630

נאנו שחור 0720

משקופים ועוד

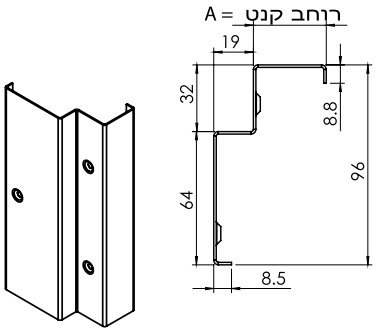

משקוף כיסוי

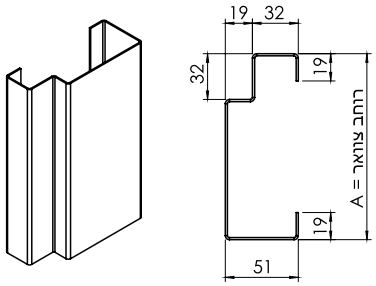

משקוף דגם C
(ניתן להזמין עם/בלי הלבשות קליק)

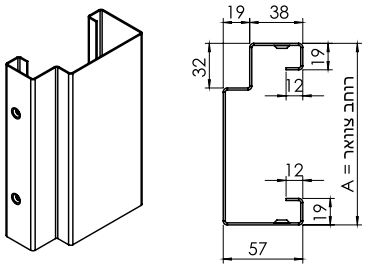

משקוף חובק גבס

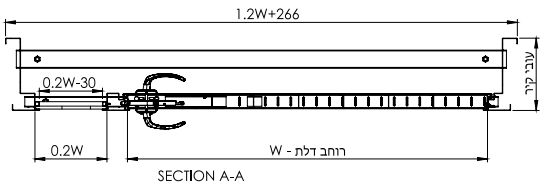

משקוף קו אפס עם צירים נסתרים

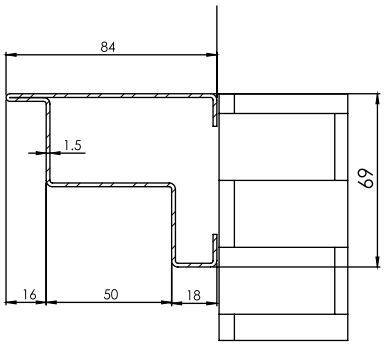

משקוף קו אפס

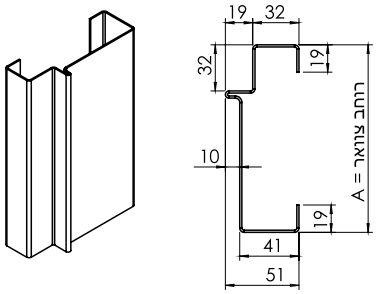

משקוף בנייה
אומנויות+חיפוי אומנויות

מילון מונחים

פתח אור - פתח מעבר בין משקופים
פתח בנייה - פתח בין בלוק לבלוק
ציר נסתר - ציר סמוי בדלת גמר שטופקנט
גובה ריצוף - גובה סופי/פרקט לפני התקנת הדלת
משקוף עיוור - קו מנחה לטיח שעליו מותקן משקוף
חתך משקוף - עומק המשקוף אל מול הקיר

דגם פירנצה עם ידית נעה
עיצוב פנים והום סטיילינג: נורית מור יוסף | צילום: עידן גור

גוונים נבחרים

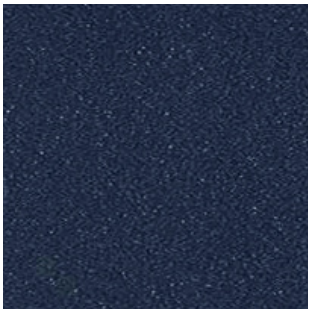
כחול חצות
5103

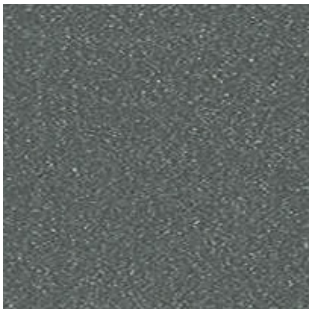
אפור בטון
7110

אפור בזלת
7126

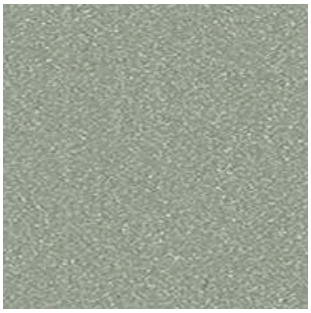
אפור מוקה
7240

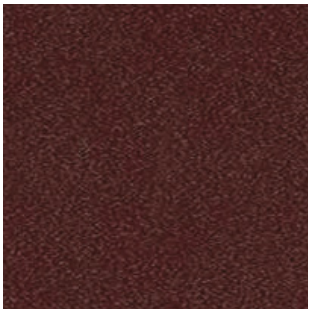
מרלו מגורען
3104

שמנת חלבית
9001

לבן
9016

ירוק מרווה
6219

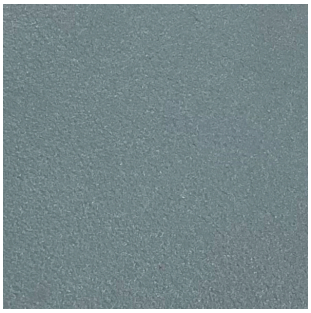
אפור שמיים
7322

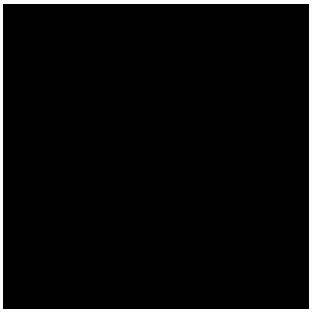
שחור
9005

גרפיט
7021

אפור חם מתכתי
0097

למניפת הגוונים המלאה פנו לנציג/ת המכירות שלנו או לחצו כאן

הגוונים בגימור טקסטורה והינם להמחשה בלבד.