רב-בריח™

קטלוג מוצרים לקבלן

רב-בריח

www.rav-bariach.co.il

רב-בריח (08) תעשיות בע"מ
מחלקת קבלנים: רח' חוצות היוצר 38, א.ת.ד אשקלון, טל': 08-6794898, פקס: 08-6794899
דוא"ל: SME@rav-bariach.com • הנהלה ראשית: טל': 08-6794914, פקס: 08-6794879
www.rav-bariach.co.il

רב-בריח

תוכן עניינים

אודות החברה עמ' 4-5

דלתות כניסה – דגם 740 ודגם בייסיק עמ' 6

דלתות כניסה מעוצבות – סדרת הבלטות וחירוצים עמ' 7

דלתות כניסה מעוצבות – סדרת חיפויים עמ' 8

דלתות כניסה מעוצבות – סדרת פסי אלומיניום עמ' 9

דלת אש - כניסה – דגם 408 מ' עמ' 10

דלת אש – דגמים FW30 / FW60 / FW90 עמ' 11

דלת אש מבוקרת SOLENOID **–** דגמים FW30E / FW60E / FW90E עמ' 12

דלת אש - כניסה – סדרה 870 עמ' 13

דלתות מוסדיות – סדרה 450 עמ' 14

גוונים וגימורים לדלתות כניסה לבחירה עמ' 15

מוצרים לשדרוג עמ' 15

קיט לממ"ד עמ' 16-17

דלתות פנים – סדרת TOP עמ' 18

דלתות פנים – סדרת PALAZZO עמ' 19

דלתות פנים – מוסדיות (פורמייקה) עמ' 20

תכנון פתחים לדלתות פנים (לסדרות TOP, פלאצו, מילניום) עמ' 21-22

שערים ומשווה גובה עמ' 23

אודות החברה

קבלנים, מפקחים, יזמים ואנשי מקצוע, רב-בריח גאה להעניק לכם פתרונות בנייה מתקדמים, ליווי צמוד במגוון פרוייקטים ושקט נפשי 365 ימים בשנה.

חברת רב-בריח (08) תעשיות בע"מ, הפכה מאז הקמתה בשנת 1973, לסמל המייצג את הטוב שבתעשייה הישראלית ולאחד המותגים החזקים, האהובים והמוערכים ביותר המזוהים עם ערכים של ביטחון, איכות וסטנדרטים גבוהים.

בשנים האחרונות שמה החברה דגש מרכזי בשוק הקבלני באמצעות הרחבת סל המוצרים, למתן פתרון של "one stop shop" אשר נושא את חתימת האיכות והביטחון הייחודית של רב-בריח.

קבלנים ויזמים העובדים עם רב-בריח נהנים מליווי ושירות אישי ברמה הגבוהה ביותר, לאורך כל הפרוייקט, עם מנהל פרוייקט אישי שמלווה בכל צעד, עונה על כל שאלה ומנהל את הקשר שבין הלקוח והפרוייקט לבין החברה.

אנו מתחייבים לספק את המוצרים האיכותיים והעמידים ביותר, המיוצרים ברמה הטכנולוגית ופסי הייצור המתקדמים בעולם, יחד עם שירות אישי וליווי פרוייקטאלי ברמה האישית.

כרטיס ביקור

סוג: חברה פרטית

שנת הקמה: 1973

תחומי פעילות: דלתות כניסה, דלתות פנים, מוצרי נעילה, דלתות פריצה קרה, דלתות ירי, דלתות אש, דלתות הדף, מוצרים למרחב המוגן, שערים לתעשייה, מערכות מיגון אב"כ ועוד.

עובדים: 1,000

חפשו אותנו ב-

רב-בריח איתכם בכל פרוייקט

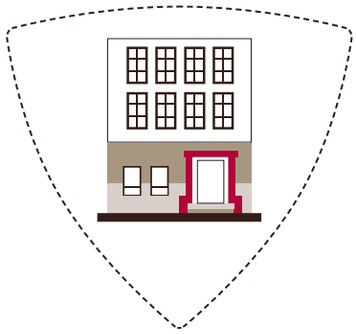

פינוי בינוי ותמ"א 38

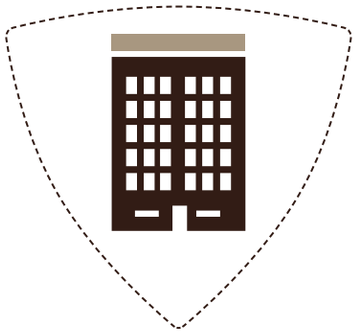

בנייני מגורים ומשרדים

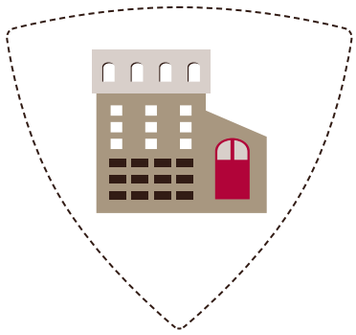

מרכזים מסחריים

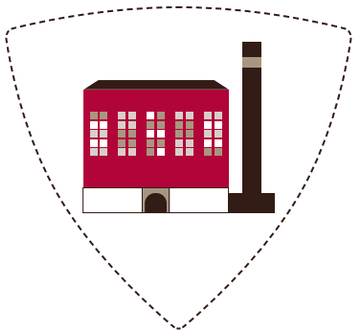

מפעלים
ומחסנים לוגיסטיים

חברת רב-בריח גאה להעניק לכם פתרונות משולבים
וסל מוצרים כולל לכל סוגי הפרוייקטים

- ✓ דלתות כניסה
- ✓ דלתות פנים
- ✓ דלתות אש מבוקרות ואקוסטיות
- ✓ קיט ממ"ד/ממ"מ (דלתות וחלונות, צינורות איוורור ומסנן אב"כ)
- ✓ פרזול ופתרונות נעילה מתקדמים
- ✓ שערים ומשווה גובה

ומגוון פתרונות נוספים לפרוייקט

דלתות כניסה | דגם 740 ודגם בייסיק

דלת כניסה בציפוי וינוריט/pvc או בגמר צבע על פי תקן 5044.

דגם 740 וינוריט מק"ט: 01520

דגם בייסיק גמר צבע מק"ט: 0677

ידית קורל

מפרט טכני

מידע כללי	דלת פלדה מגולוונת בעובי 1.25 מ"מ עם חיזוקי פלדה אורך ורוחב פנימיים גומי אטימה היקפי ואינסרט תחתון טלסקופי משקוף בניה מפלדה מגולוונת בעובי 1.5 מ"מ.
פרזול ועזרים	פרזול מעוצב בגמר ניקל מדגם "קורל" מגן צילינדר מפלדה מחוסמת מוגנת פריצה מנעול וצילינדר רב בריחי תוצרת רב-בריח (RB) בריח תחתון (מנגנון תגבור) צידי מעצור ליפסקי בגוון טבעי (כסוף) עינית הצצה טלסקופית.
תוספות לבחירה	מנגנון חשמלי במשקוף מנעול כספת עליון ידיות משיכה מעוצבות מערכת לוקאפ לפתיחת הדלת באמצעות מכשיר הסמארטפון.
מידות	פתח בנייה 960/2,100 מ"מ. חתך משקוף 130 מ"מ. ניתן להזמין מידות שונות בתוספת תשלום. ניתן להזמין כדלת חד-כנפית או כדו-כנפית.
אקוסטיקה	בעלת הפחתת רעש עד 30DB.
הערות	משקל כנף הדלת ~ 50 ק"ג, עובי כנף הדלת ~ 50 מ"מ דלת 740 - גימור ציפוי וינוריט • דלת בייסיק - גמר צבע במבחר גווני רב-בריח.

רב-בריח שומרת לעצמה את הזכות לשפר ו/או לשנות את המוצרים במפרט זה ללא כל הודעה מוקדמת. הגוונים להמחשה בלבד • יתכנו הבדלים בגוון הסופי.

דלתות כניסה מעוצבות | סדרת הבלטות וחירוצים

דלתות ליבת פלדה בגמר צבע איכותי במבחר רב של גוונים בשילוב הבלטות או חירוצים בצורות גאומטריות שונות.

דגם אופק

דגם ריבועים

דגם קווטרו

דגם לוקה

דגם יפן

דגם גארדה

ניתן לקבל
בעיצובים נוספים

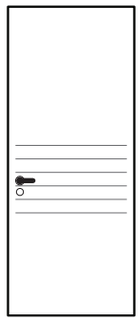
דגם קומו

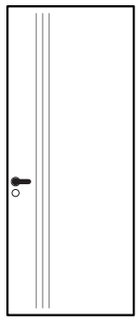
דגם איזאו

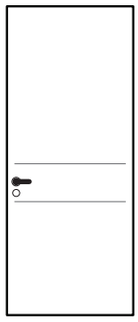
דגם לוגאנו

ידית קורל

מפרט טכני

מידע כללי	דלת פלדה מגולוונת בעובי 1.25 מ"מ עם חיזוקי פלדה אורך ורוחב פנימיים גומי אטימה היקפי ואינסרט תחתון טלסקופי משקוף בניה מפלדה מגולוונת בעובי 1.5 מ"מ.
פרזול ועזרים	פרזול מעוצב בגמר ניקל מדגם "קורל" מגן צילינדר מפלדה מחוסמת מוגנת פריצה מנעול וצילינדר רב בריחי תוצרת רב-בריח (RB) בריח תחתון (מנגנון תגבור) צידי מעצור ליפסקי בגוון טבעי (כסוף) סגר ביטחון (בדלתות הנפתחות פנימה בלבד) עינית הצצה טלסקופית.
תוספות לבחירה	מנעול כספת עליון ידיות משיכה מעוצבות מערכת לוקאפ לפתיחת הדלת באמצעות מכשיר הסמארטפון.
מידות	פתח בנייה 960/2,100 מ"מ. חתך משקוף 130 מ"מ. ניתן להזמין מידות שונות בתוספת תשלום. ניתן להזמין כדלת חד-כנפית או כדו-כנפית.
אקוסטיקה	בעלת הפחתת רעש עד 30DB.
הערות	משקל כנף הדלת ~ 50 ק"ג, עובי כנף הדלת ~ 50 מ"מ גימור צבע במבחר גווני רב-בריח.

רב-בריח שומרת לעצמה את הזכות לשפר ו/או לשנות את המוצרים במפרט זה ללא כל הודעה מוקדמת. הגוונים להמחשה בלבד • יתכנו הבדלים בגוון הסופי.

דלתות כניסה מעוצבות | סדרת חיפויים

הסדרה המודולרית של רב-בריח המאפשרת לכם לבחור ולשלב בין החיפוי, הסגנון, הגוון והידית בטעם שלכם.

MIX&MATCH
דגם E בטון חשוף כהה/בהיר

MIX&MATCH
דגם D

MIX&MATCH
דגם C

MIX&MATCH
דגם B

MIX&MATCH
דגם A

דגם ניו מרטיניק
חיפוי חיצוני - פורניר
חיפוי פנימי - PVC

סול

טום

ידית קורל

מפרט טכני

מידע כללי	דלת פלדה מגולוונת בעובי 1.25 מ"מ עם חיזוקי פלדה אורך ורוחב פנימיים, גומי אטימה היקפי ואינסרט תחתון טלסקופי משקוף בניה מפלדה מגולוונת בעובי 1.5 מ"מ **סדרת מיקס&מטש:** צד חיצוני - מבחר רב של חיפויים מעוצבים ובלעדיים ברב בריח לבחירת הלקוח בחלוקה לשדות, פרופיל אלומיניום היקפי ושילוב של פסי אלומיניום רוחביים. צד פנימי - בגמר צבע. **דגמים סול וטום**: צד חיצוני - חלק אחד צבוע בתנור ממבחר מניפת הגוונים של רב-בריח, חלק שני בחיפוי פורמייקה ממבחר רב של חיפויים מעוצבים ובלעדיים ברב בריח. פרופיל אלומיניום היקפי בגוון הדלת. צד פנימי - בצבע תואם.
פרזול ועזרים	פרזול מעוצב בגמר ניקל מדגם "קורל" **דגם טום:** ידית Z אינטגרלית, ללא רוזטה למנעול. **דגם סול:** ידית שקועה מגן צילינדר מפלדה מחוסמת מוגנת פריצה מנעול וצילינדר רב בריחי תוצרת רב-בריח (RB) בריח תחתון (מנגנון תגבור) צידי מעצור ליפסקי בגוון טבעי (כסוף) סגר ביטחון (בדלתות הנפתחות פנימה בלבד) עינית הצצה טלסקופית.
תוספות לבחירה	מנעול כספת עליון ידיות משיכה מעוצבות מערכת לוקאפ לפתיחת הדלת באמצעות מכשיר הסמארטפון.
מידות	פתח בנייה 960/2,100 מ"מ. חתך משקוף 130 מ"מ. ניתן להזמין מידות שונות בתוספת תשלום ניתן להזמין כדלת חד-כנפית או כדו-כנפית.
אקוסטיקה	בעלת הפחתת רעש עד 30DB
הערות	משקל כנף הדלת ~ 50 ק"ג, עובי כנף הדלת ~ 50 מ"מ גימור צבע במבחר גווני רב-בריח.

רב-בריח שומרת לעצמה את הזכות לשפר ו/או לשנות את המוצרים במפרט זה ללא כל הודעה מוקדמת. הגוונים להמחשה בלבד • יתכנו הבדלים בגוון הסופי.

דלתות כניסה מעוצבות | סדרת פסי אלומיניום

דלתות ליבת פלדה בגמר צבע איכותי במבחר רב של גוונים בשילוב פסי אלומיניום.

דגם פרובנס

דגם דואיי

דגם טריפל

דגם קלאופטרה

ידית קורל

ריי

מפרט טכני

מידע כללי	דלת פלדה מגולוונת בעובי 1.25 מ"מ עם חיזוקי פלדה אורך ורוחב פנימיים גומי אטימה היקפי ואינסרט תחתון טלסקופי משקוף בניה מפלדה מגולוונת בעובי 1.5 מ"מ **דגם ריי:** דית המשיכה המותקנת לאורכה של הצד החיצוני של הדלת , מקצה לקצה.
פרזול ועזרים	פרזול מעוצב בגמר ניקל מדגם "קורל" **דגם ריי:** ידית ריי מעוצבת בצד החיצוני בגוון לבחירה מגן צילינדר מפלדה מחוסמת מוגנת פריצה מנעול וצילינדר רב בריחי תוצרת רב-בריח (RB) בריח תחתון (מנגנון תגבור) צידי מעצור ליפסקי בגוון טבעי (כסוף) סגר ביטחון (בדלתות הנפתחות פנימה בלבד) עינית הצצה טלסקופית.
תוספות לבחירה	מנעול כספת עליון ידיות משיכה מעוצבות מערכת לוקאפ לפתיחת הדלת באמצעות מכשיר הסמארטפון.
מידות	פתח בנייה 960/2,100 מ"מ. חתך משקוף 130 מ"מ. ניתן להזמין מידות שונות בתוספת תשלום ניתן להזמין כדלת חד-כנפית או כדו-כנפית.
אקוסטיקה	בעלת הפחתת רעש עד 30DB.
הערות	משקל כנף הדלת ~ 50 ק"ג, עובי כנף הדלת ~ 50 מ"מ. גימור צבע במבחר גווני רב-בריח.

רב-בריח שומרת לעצמה את הזכות לשפר ו/או לשנות את המוצרים במפרט זה ללא כל הודעה מוקדמת. הגוונים להמחשה בלבד • יתכנו הבדלים בגוון הסופי.

דלת אש – כניסה | דגם 408 מ׳

מק"ט: 0204

דלת **כניסה** לדירה עמידת **אש** עם נעילה רב בריחית בפיתוח ובייצור רב-בריח, אשר מעכבת אש למשך 30 דקות ועומדת בדרישות התקן הישראלי 1212 ובדרישת התקן 5044 לדלתות כניסה. הדלת בעלת בידוד אקוסטי של 34DB.

דלת כניסה זו יכולה לשמש גם כדלת אש וגם כדלת ביטחון מעוצבת בכניסה לבתים בבנייה רוויה ושכזו נותנת מענה לשני הצרכים בדלת אחת.

דלת צבועה חלקה

סדרת פסי אלומיניום

סדרת הבלטות ושקעים

ידית שוהם
אליפטי

מפרט טכני

מידע כללי	דלת כניסה עמידת אש בנויה מפלדה מגולוונת אטם תופח עמיד אש בהיקף הדלת אינסרט תחתון טלסקופי מתכוונן לשליטה על גובה הדלת.
פרזול ועזרים	פרזול דגם "שוהם" אליפטי מנעול וצילינדר רב בריחי תוצרת רב-בריח (RB) בריח תחתון (מנגנון תגבור) בצד הדלת להגברת הביטחון, בריח עליון ובריח אחורי קבוע עינית הצצה טלסקופית עמידת אש מחזיר שמן חיצוני.
תוספות לבחירה	מבחר רב של גווני צבע בטקסטורה.
מידות	חד כנפי: רוחב משקוף 920–1,030 מ"מ. גובה משקוף 2,050–2,300 מ"מ.
אקוסטיקה	בעלת הפחתת רעש 34DB.

רב-בריח שומרת לעצמה את הזכות לשפר ו/או לשנות את המוצרים במפרט זה ללא כל הודעה מוקדמת. הגוונים להמחשה בלבד • יתכנו הבדלים בגוון הסופי.

דלת אש | דגמים FW30 / FW60 / FW90

מק"ט: 06683 / 03667 / 06691

דלת אש, עם מנעול פאניק המעכבת אש למשך **90**/**60**/**30** דקות ועומדת בדרישות התקן הישראלי (1212).

ידית בהלה Push Bar ISEO 72/92 מושכת לשון

ידית בהלה Touch Bar ISEO 72/92
גובה 100 מ"מ מושכת לשון

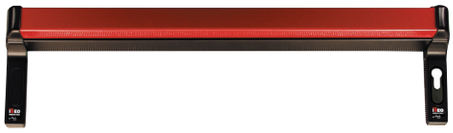

סוגי חלונות

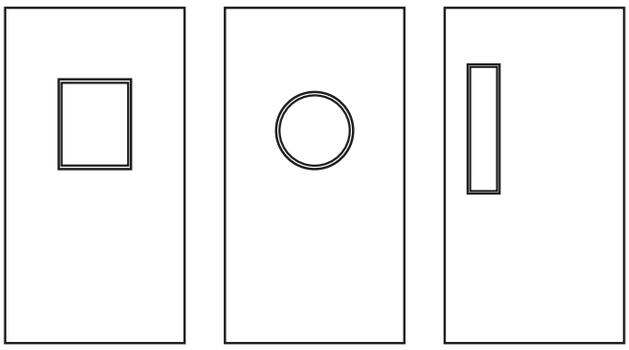

24/82 | קוטר 49 | 40/60

מפרט טכני

מידע כללי	הדלת בנויה מפלדה מגולוונת עם חיזוקים פנימיים במילוי צמר סלעים אטם תופח בהיקף הדלת אינסרט תחתון טלסקופי מתכוונן לשליטה על גובה הדלת.
פרזול ועזרים	ידית פלדה מחופה פלסטיק בגוון שחור, קבועה או נעה מנעול פאניק ISEO סוגר הידראולי (מחזיר שמן)
תוספות לבחירה	ידית בהלה מנגנון נעילה וצילינדר כפתור חלון אש מלבני במרכז הדלת או מאורך בצד מנעול או עגול.
מידות	**חד כנפי:** רוחב משקוף 374–1,374 מ"מ. גובה משקוף 2,050–2,600 מ"מ **דו כנפי:** רוחב משקוף 1,200–2,360 מ"מ. גובה משקוף 2,050–2,300 מ"מ *ניתן להזמין כדלת חד-כנפית או כדו-כנפית.
אקוסטיקה	בעלת הפחתת רעש של עד 41DB בדלת חד כנפית בעלת הפחתת רעש של עד 34DB בדלת דו כנפית.

רב-בריח שומרת לעצמה את הזכות לשפר ו/או לשנות את המוצרים במפרט זה ללא כל הודעה מוקדמת. הגוונים להמחשה בלבד • יתכנו הבדלים בגוון הסופי.

דלת אש מבוקרת SOLENOID | דגמים FW30E / FW60E / FW90E

מק"ט: 03656 / 03665 / 03655

דלת אש **מבוקרת Solenoid**, המעכבת אש למשך **90/60/30** דקות ועומדת בדרישות התקן הישראלי (1212).

שלושה צירי פייפ

מנעול אלקטרו-מכאני ISEO

ידית נירוסטה אש

סוגי חלונות

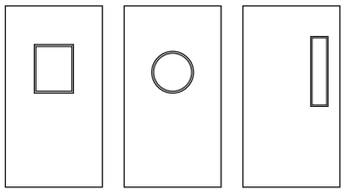

מפרט טכני

מידע כללי	הדלת בנויה מפלדה מגולוונת עם חיזוקים פנימיים במילוי צמר סלעים עם לוח גבס אדום אטם תופח בהיקף הדלת אינסרט תחתון טלסקופי מתכוונן לשליטה על גובה הדלת עם הפעלת המנגנון ע"י קוד מורשה, הידית החיצונית תחובר ללשונית למשך 20-15. שניות ותאפשר פתיחת המנעול מבחוץ.
פרזול ועזרים	ידית נירוסטה, קבועה או נעה מנעול אלקטרו-מכאניק פאניק ISEO סולנואיד סוגר הידראולי (מחזיר שמן) חלון אש מלבני במרכז הדלת או מאורך בצד מנעול או עגול.
תוספות לבחירה	ידית בהלה ניתן לחבר למנעול אמצעי הפעלה אלקטרונים שונים כגון : קודן, לחצן, קורא RF או קורא ביומטרי.
מידות	**חד כנפי:** רוחב משקוף 374-1,374 מ"מ. גובה משקוף 2,050-2,600 מ"מ **דו כנפי:** רוחב משקוף 1,200-2,680 מ"מ. גובה משקוף 2,050-2,600 מ"מ *ניתן להזמין כדלת חד-כנפית או כדו-כנפית.

רב-בריח שומרת לעצמה את הזכות לשפר ו/או לשנות את המוצרים במפרט זה ללא כל הודעה מוקדמת. הגוונים להמחשה בלבד • יתכנו הבדלים בגוון הסופי.

דלת אש מבוקרת | סדרה 870

דלתות מבוקרות חשמליות, בעלות מנעול נטרק, ננעל או רב בריחי.

	870 מק"ט 03651	872 מק"ט 03657	876 מק"ט 03658	879 מק"ט 03659
מידות דלת בודדת	1,210/2,300	1,210/2,300	1,210/2,300	1,210/2,300
מידות דלת דו כנפית	2360/2300	2,350/2,300	2,350/2,300	2,350/2,300
מבוקרת	✓	x	✓	✓
ממונעת	✓	x	x	x
חשמלית	x	x	✓	✓
נטרק/ננעל	✓	✓	✓	✓
פאניק	✓	✓	✓	x
Normaly Open	x	✓	x	✓
Normaly Close	✓	✓	✓	x
נעילה רב בריחית	✓	✓	✓	✓

שלושה צירי פייפ
Heavy duty

ידית נירוסטה אש

מנעול M.T.P BKS
(מולטיפוינט)

סוגי חלונות

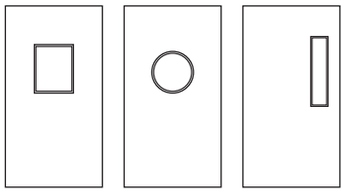

מפרט טכני

מידע כללי	הדלת בנויה מפלדה מגולוונת בעובי 1.25 עם חיזוקים פנימיים במילוי צמר סלעים אטם תופח עמיד אש בהיקף הדלת אינסרט תחתון טלסקופי מתכוונן לשליטה על גובה הדלת.
פרזול ועזרים	ידית נירוסטה, קבועה או נעה מנעול נטרק ננעל BKS עם הפעלה ממונעת (מולטי פוינט) סוגר הידראולי (מחזיר שמן) חלון אש מלבני במרכז הדלת או מאורך בצד מנעול או עגול.
תוספות לבחירה	ידית בהלה BKS מנגנון נעילה וצילינדר כפתור.
מידות	**חד כנפי:** רוחב משקוף 1,214–374 מ"מ. גובה משקוף 2,300–2,050 מ"מ. **דו כנפי:** רוחב משקוף 2,360–1,200 מ"מ. גובה משקוף 2,300–2,050 מ"מ.

רב-בריח שומרת לעצמה את הזכות לשפר ו/או לשנות את המוצרים במפרט זה ללא כל הודעה מוקדמת. הגוונים להמחשה בלבד • יתכנו הבדלים בגוון הסופי.

דלתות מוסדיות | סדרה 450

דלת פלדה תוצרת רב–בריח המיוצרת בהתאמה מירבית למחסנים, חדרי חשמל, חדרי מחשבים, מחסנים וחדרי עשן.

מפרט טכני

מידע כללי	דלת פלדה מגולוונת בעובי 0.8/1.25 מ"מ עם חיזוקים פנימיים עובי דלת ~ 50 מ"מ אינסרט תחתון טלסקופי לשליטה על גובה הדלת.
פרזול ועזרים	ידית פלדה בציפוי פלסטיק שחור.
תוספות לבחירה	סוגר הידראולי (מחזיר שמן) ידית בהלה ומנעול פאניק חלון רפפה עשן אפשרי בכל הדגמים אפשרויות מיקום רפפה: עליון/תחתון/עליון ותחתון/כל הדלת.

דגם	מק"ט	עובי מעטה הדלת (מ"מ)	גומי איטום	פתחי אוורור	רוחב כנף (בס"מ)
451	0271	1.25	x	כל האופציות	880–1,100
452	0643389	1.25	✓	כל האופציות	880–1,100
455	0643354	0.8	✓	כל האופציות	300–860
456	0643360	0.8	x	כל האופציות	300–860

רב-בריח שומרת לעצמה את הזכות לשפר ו/או לשנות את המוצרים במפרט זה ללא כל הודעה מוקדמת. הגוונים להמחשה בלבד • יתכנו הבדלים בגוון הסופי.

גוונים וגימורים לבחירה

חיפוי וינוריט (PVC)

אורן 35 | אגוז 19 | אגוז 40 | אגוז 46 | אגוז 60 | אגס 1

וינוריט 17 | שנהב | לבן 5 | מורן 13 | אלון וולקן

צבעי אבקה על פי קטלוג RAL של רב–בריח

0097 T (9007) | 0096 T (9006) | 9001 T | 1013 T | 9016 T | 9005 T | 7037 T | 7032 T | 7000 T | 1000 T | 7021 T | 6219 T

9001 T | 5103 T | 9016 T | 2030 T | RB09 T | 7240 T | 7110 T | 3104 T | 7126 מגורען | חום שחור RB

חיפויים לסדרת M&M

צד חיצוני – מבחר רב של חיפוי סדרת M&M לבחירה **צד פנימי** – צבע אבקה בגוון 9016 לבן

דמוי בד: 8123 | 8125 | 8706

דמוי עץ: 9009 פורניר | 4113 | 4104H | 4128H

עמיד בתנאי חוץ: אלום מהגוני | אלום אפור | אלום קרם | אלום 9006 | אלום 9016

דמוי בטון חשוף: כהה | בהיר

חיפוי פורניר

אגוז אפריקאי טבעי | בוק אגס 1019 | בוק אגס 1001 | בוק מייפל 1030 | בוק טבעי | בוק אגוז כהה 1018 | בוק דובדבן 1010

הגוונים להמחשה בלבד • יתכנו הבדלים בגוון הסופי

מוצרים לשדרוג

ידיות משיכה

עידן 400/1000/1600 מ"מ | רון 400/800 מ"מ | סיון מבריק 800 מ"מ | סיון מט 400/800 מ"מ | שחר 400/800 מ"מ

LOCK APP

הצילינדר החכם של **רב-בריח**

המהפכה כבר בדלת

שליטה בדלת הכניסה באמצעות הסמארטפון

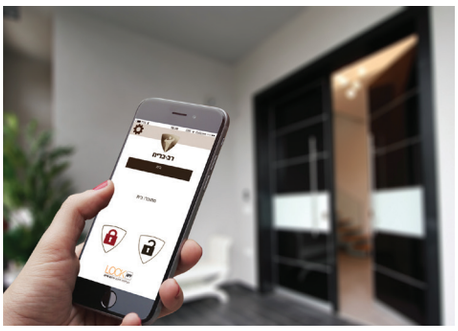

LOCKAPP מבית רב–בריח

אפליקציה חדשה, מאובטחת ופשוטה להפעלה, שמפעילה צילינדר חכם המאפשר שליטה בדלת מהסמארטפון – ללא צורך במפתח.

קיט לממ"ד

מערכת סינון ואוורור אב"כ – לביא מק"ט: 8901

מערכת סינון ואוורור נגד אב"כ לממ"ד מדגם "לביא" פותחה ומיוצרת על ידי רב–בריח ביתר תשומת לב לדרישות המתקדמות של פיקוד העורף ומכון התקנים הישראלי, תוך הקפדה על נוחיות הפעלה מירבית, מימדים קטנים ביותר, התקנה פשוטה ונוחות הפעלה בעת חירום. המערכת מתאימה ללקוחות פרטיים, קבלנים ומוסדיים (לכל ממ"ד בנפח 36 מ"ק).

היתרונות במערכת "לביא" של רב–בריח

- המערכת בנויה לשמירה על ביטחון אישי מקסימאלי במצבי חירום ומאפשרת לעד 6 איש לשהות בביטחה בממ"ד במצב בו היא מופעלת.
- המערכת מספקת אוויר צח במצב אוורור, ואוויר מסונן בדרגת סינון מירבית ללא כל צורך בחבישת מסכות מגן.
- המערכת מאפשרת שימוש ברצף למשך שבועות רבים בשעת חירום.
- 10 שנות האחריות מיום ההתקנה מעניקים לך שקט נפשי וביטחון אישי (בכפוף לביצוע בדיקת תחזוקה שנתית ע"י מתקין רב–בריח מוסמך עפ"י דרישות ת"י 4570).
- המערכת עומדת בכל דרישות מכון התקנים הישראלי וברוויזיה לתקן הישראלי 4570 ובכל דרישות פיקוד העורף.
- **מערכת לביא היא המערכת הקטנה בישראל! מידותיה של המערכת הינן 59/39/20 ס"מ .**
- את המערכת ניתן להתקין בצורה ורסטילית אופקית או אנכית בכל מקום המרוחק בעד 2 מטר מאוגן כניסת האוויר בממ"ד (המקסימום המותר). שקע החשמל של המערכת יכול להיות במרחק של 2 מטר מתיבת המערכת עצמה (המקסימום המותר).

המערכת הקטנה והיפה בישראל!

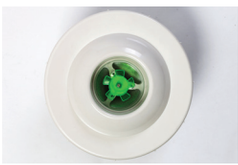
שסתום שחרור לחץ יתר

מפוח גיבוי ידני

מפוח חשמלי

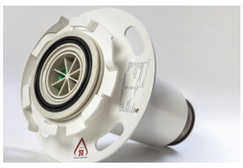
שסתום כניסה ומסנן קדם

דלת ממ"ד

מק"ט: 01413

מפרט טכני

מידע כללי	דלת פלדה למרחב מוגן דירתי שני מעטה פלדה מרותכים עם חיזוקי רוחב מנעול טריקה עם לשונית מרכזית ונעילה לאטימה בעזרת שני בריחים צדדיים אטם היקפי תקני.
פרזול ועזרים	מנעול פנימי הכולל לשונית מרכזית לטריקה ושני בריחים משופעים לנעילה (לאטימת הכנף) ידית הפעלה, שלושה צירי פייפ /ספר בגמר ניקל.
מידות	רוחב פתח אור: 700 מ"מ, גובה פתח אור: 2,000 מ"מ.

חדש!

חלון ממ"ד

חלון למרחב המוגן הבייתי (ממ"ד) וחלון מרחב קומתי משותף בבתי דירות בהם אין ממ"ד בכל דירה ובבניינים רבי קומתיים (ממ"ק). לחלונות תו השגחה של מכון התקנים ופיקוד העורף.

מבנה החלון: כנפים נגררות מכוסות פח. כיסי הכנפיים מכוסים בפח עם גלי הקשחה לשמירה בשלב הבניה ולאחר מכן לאורך זמן. משטחי החלון נעים עם גלגלי אוקולון בעלי פעולה שקטה, מכילים סיבי פלדה ומורכבים מצידו הפנימי של החלון.

צינורות איוורור

מק"ט: 01202

צינור איוורור פלסטיק "8 לקיר פנימי

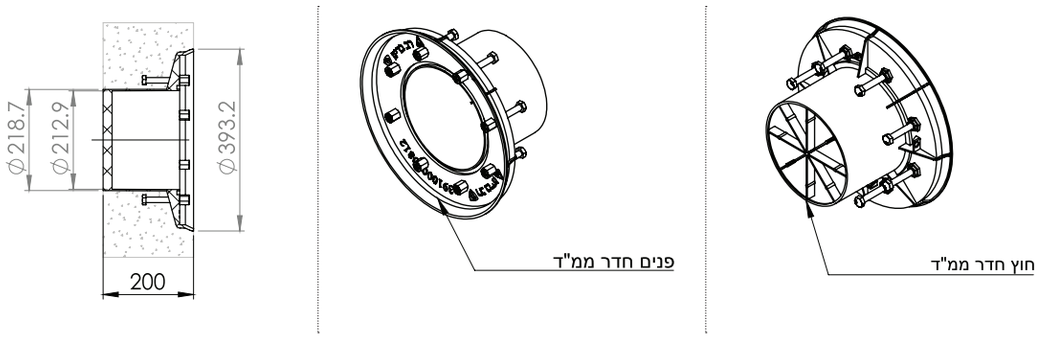

צינור איוורור פלסטיק "4 לקיר חיצוני לבנייה רגילה, מרותך

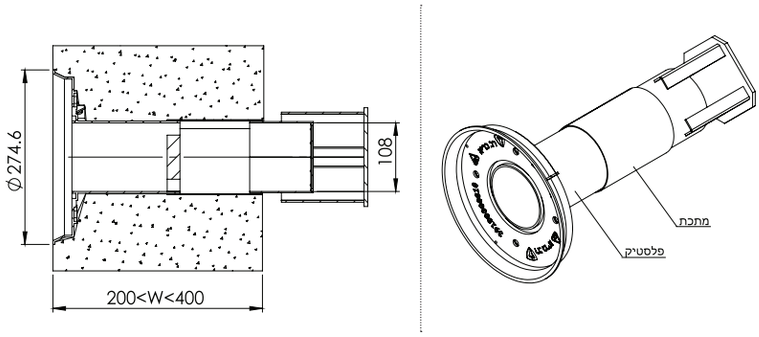

צינור איוורור פלסטיק "8 לקיר חיצוני לבנייה רגילה, מרותך

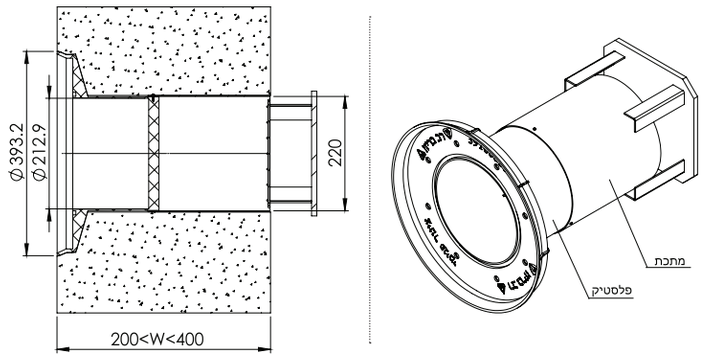

דלתות פנים | סדרת TOP (עמידות במים)

מק"ט: 99680

סדרת TOP של רב-בריח היא הסדרה המתקדמת והטכנולוגית ביותר בשוק דלתות הפנים בישראל.
דלתות הפנים היוקרתיות בסדרת TOP הינן דלתות בעלות עמידות גבוהה לנזקי מים ומתאימות במיוחד לקהל הישראלי.
כל הדלתות בסדרה בעלות חיפוי פורמייקה איכותית ומיוצרות עם מילוי פלקסבורד לבידוד אקוסטי, מנעול מגנטי לנעילה שקטה, אטם היקפי והלבשות רחבות מתכוננות או טלסקופיות.

לבן

שמנת

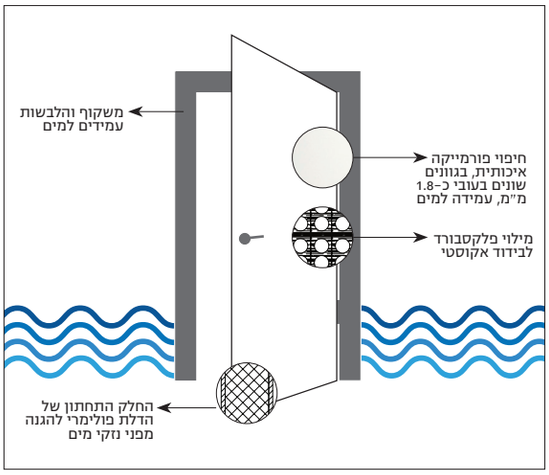

הלבשה ישרה

הלבשה מדורגת

ידית בולוניה

מפרט טכני

מידע כללי	כנף במילוי פלקסבורד בגימורי פורמייקה איכותיים במבחר גוונים וטקסטורות לבחירה החלק התחתון של הדלת פולימרי להגנה מפני נזקי מים נעילה מגנטית שקטה משקוף עץ גושני מפולח עמיד למים או WPC מצופה למינטו עמיד למים הלבשות רחבות WPC עמידות במים אטם היקפי להפחתת רעשים **5 שנות אחריות לנזקי מים** (בהתאם לתעודת האחריות).
פרזול ועזרים	ידית בולוניה צירי פייפ או צירים נסתרים בתוספת תשלום.
תוספות לבחירה	זיגוגים, חירוצים דקורטיבים ופסי אלומיניום לבחירה ניתן לשדרג בתוספת תשלום לדלתות גמר צבע במבחר דגמים.
מידות	גובה 2.05 מטר (כולל משקוף), ניתן להזמין בגובה 220 ס"מ או 240 ס"מ בתוספת תשלום. רוחב פתח 70/80 ס"מ. ניתן להזמין בייצור מיוחד פתח 60/90/100 ס"מ בתוספת תשלום. חתך משקוף 12 ס"מ. ניתן להזמין חתך משקוף 9.5/14 ס"מ או מעל 14 ס"מ בייצור מיוחד ובתוספת תשלום.

רב-בריח שומרת לעצמה את הזכות לשפר ו/או לשנות את המוצרים במפרט זה ללא כל הודעה מוקדמת. הגוונים להמחשה בלבד • יתכנו הבדלים בגוון הסופי.

דלתות פנים | סדרת PALAZZO (למינטו)

מק"ט: 91029

רב–בריח מציגה דלתות פנים בחיפוי למינטו איכותי בשלל גווני עץ אופנתיים ובגווני לבן ושמנת. ניתן לשדרג את הדלת במבחר רב של אפשרויות זיגוג ושילוב פסי אלומיניום. הדלתות מיוצרות במפעל רב–בריח בישראל בגימורים שונים ועומדות בסטנדרטים הגבוהים לאיכות ומצויינות של החברה.

ניתן להשיג בגוונים:

לבן (ביאנקו)

שמנת (איזבלה)

אלון מולבן

אגוז

דובדבן

וונגה

הלבשה ישרה

הלבשה מדורגת

ידית בולוניה

מפרט טכני

מידע כללי	כנף במילוי כוורת/פלקסבורד בגימור C.P.L (למינטו) איכותי נעילה מגנטית שקטה משקוף עץ מצופה למינטו הלבשות WPC עמידות במים מדורגות או רחבות אטם היקפי להפחתת רעשים.
פרזול ועזרים	ידית בולוניה צירי פייפ.
תוספות לבחירה	מבחר עיצובים, זיגוגים ושילוב פסי אלומיניום לבחירה.
מידות	גובה 2.05 מטר (כולל משקוף). רוחב פתח 70/80 ס"מ. ניתן להזמין בייצור מיוחד פתח 60/90/100 ס"מ בתוספת תשלום. חתך משקוף 12 ס"מ. ניתן להזמין חתך משקוף 9.5/14 ס"מ או מעל 14 ס"מ בייצור מיוחד ובתוספת תשלום.

רב-בריח שומרת לעצמה את הזכות לשפר ו/או לשנות את המוצרים במפרט זה ללא כל הודעה מוקדמת. הגוונים להמחשה בלבד • יתכנו הבדלים בגוון הסופי.

דלתות פנים | מוסדיות (פורמייקה)

דלתות עץ עם קנט עץ גושני בוק חיצוני או פנימי, משקוף פלדה 1.50 מ"מ WPC / נירוסטה.
הדלתות מתאימות למוסדות כגון בתי חולים, בתי ספר, משרדים, מבנים ציבוריים ועוד.
בעלות עמידות גבוהה במיוחד וניתנות לרכישה בכל גווני הפורמייקה.

קנט פנימי

קנט חיצוני

ידית בולוניה

גוונים:

לבחירה מכל גווני הפורמייקה הקיימים לפי הזמנה

מפרט טכני

מידע כללי	כנף שטופקנט במילוי פלקסבורד בחיפוי פורמייקה משני צידי הכנף ומסגרת עץ בוק גושני פנימי או חיצוני משקוף פלדה 1.50 מ"מ WPC / נירוסטה.
פרזול ועזרים	ידית בולוניה 3 צירי ספר Heavy Duty מנעול 101 לצילינדר של רב-בריח.
תוספות לבחירה	ידית אחיזה לנכים מנירוסטה מחזיר שמן מנעול תפוס פנוי צוהרים לבחירה ממגוון חלונות רב-בריח דלתות עם צירי פיווט עליון תחתון ובורר פתיחת חירום.
מידות	רוחב מקסימאלי 1.20 מ' גובה מקסימאלי 2.30 מ'.
גווני פורמייקה	לבחירה מכל גווני הפורמייקה הקיימים לפי הזמנה (חברת אברבוך/פורמייקה סנטר).

רב-בריח שומרת לעצמה את הזכות לשפר ו/או לשנות את המוצרים במפרט זה ללא כל הודעה מוקדמת. הגוונים להמחשה בלבד • יתכנו הבדלים בגוון הסופי.

תכנון פתחים לדלתות פנים (לסדרות TOP, פלאצו, מילניום)

הגדרות:

פתח אור – הפתח נטו הסופי שמקבלים לאחר התקנת הדלת והמשקופים

פתח בנייה – הפתח אותו מציין האדריכל בתוכניות הבנייה

שטיכמוס – סימון המייצג גובה מטר מהרצפה הסופית (העתידית)

רב-בריח מייצרת משקופים בחתכים המתאימים לעובי קיר: 9.5/12/14/16 ס"מ. כמו כן, ניתן להזמין בתוספת תשלום, חתכי משקוף במידות מיוחדות (ע"י חיבור 2 משקופים).

מידות גובה בבניה חדשה			
מידה	**פתח בנייה בהנחה ולא יותקנו משקופים עיוורים**	**פתח בנייה בהנחה וכן יותקנו משקופים עיוורים**	**גובה פתח אור**
גובה קומפ' 205 ס"מ	פתח 206 ס"מ	פתח 208 ס"מ	200 ס"מ
גובה קומפ' 214 ס"מ	פתח 215 ס"מ	פתח 217 ס"מ	209 ס"מ
גובה קומפ' 220 ס"מ*	פתח 221 ס"מ	פתח 223 ס"מ	פתח 215 ס"מ
גובה קומפ' 240 ס"מ*	פתח 241 ס"מ	פתח 243 ס"מ	פתח 235 ס"מ

מידות רוחב בבניה חדשה			
מידה	**פתח בנייה בהנחה ולא יותקנו משקופים עיוורים**	**פתח בנייה בהנחה וכן יותקנו משקופים עיוורים**	**רוחב פתח אור**
קומפ' 60 ס"מ	רוחב 61 ס"מ	רוחב 66 ס"מ	50 ס"מ
קומפ' 65 ס"מ	רוחב 66 ס"מ	רוחב 71 ס"מ	55 ס"מ
קומפ' 70 ס"מ	**רוחב 71 ס"מ**	**רוחב 76 ס"מ**	**60 ס"מ**
קומפ' 75 ס"מ	רוחב 76 ס"מ	רוחב 81 ס"מ	65 ס"מ
קומפ' 80 ס"מ	**רוחב 81 ס"מ**	**רוחב 86 ס"מ**	**70 ס"מ**
קומפ' 85 ס"מ	רוחב 86 ס"מ	רוחב 91 ס"מ	75 ס"מ
קומפ' 90 ס"מ	**רוחב 91 ס"מ**	**רוחב 96 ס"מ**	**80 ס"מ**
קומפ' 95 ס"מ	רוחב 96 ס"מ	רוחב 101 ס"מ	85 ס"מ
קומפ' 100 ס"מ	רוחב 101 ס"מ	רוחב 106 ס"מ	90 ס"מ

* ניתן להזמין רק בסדרת Top

מידע לקראת בניה/שיפוץ

- **בניית שן לפתח** – ע"פ תקנות הבניה דלת צריכה להיפתח 90 מעלות לפחות. לאור האמור, יש לבנות שן ברוחב 10 ס"מ לפחות ולהתרחק ככל הניתן מהקיר הניצב לדלת.

- **מיקום מתגים** – כדי להימנע מחיתוך ההלבשות יש לוודא שמתגי החשמל נמצאים במרחק של לכ-7 ס"מ מקצה פתח הבניה.

שרטוט טכני

בנייה קונבנציונאלית (קיר + טיח) לדלת קומפלט בגובה 205 ס"מ

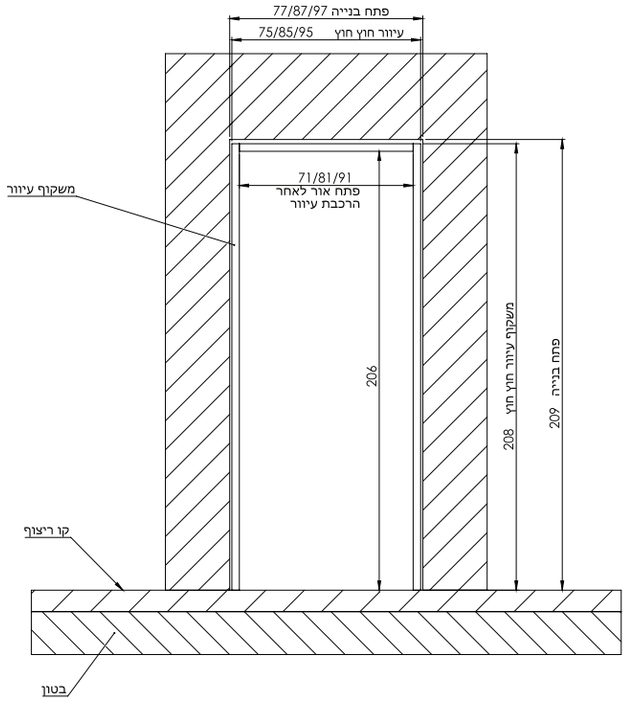

* אין להרכיב פאנלים בצמוד למשקוף
* אין להרכיב שקעים/מתגים בצמוד למשקוף

בניית קירות גבס לדלת קומפלט בגובה 205 ס"מ

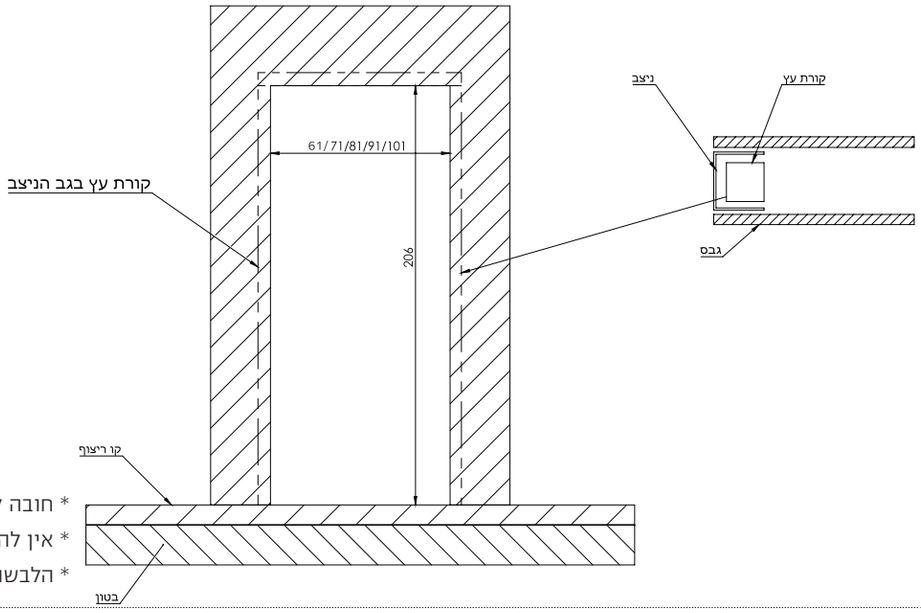

* חובה להרכיב קורות עץ מאחורי ניצב הגבס
* אין להרכיב פאנלים בצמוד למשקוף
* הלבשה מתייחסת למידות מלאות (60/70/80/90/100)

קו ריצוף בין חדרים/פרוזדור – שן עם הלבשה

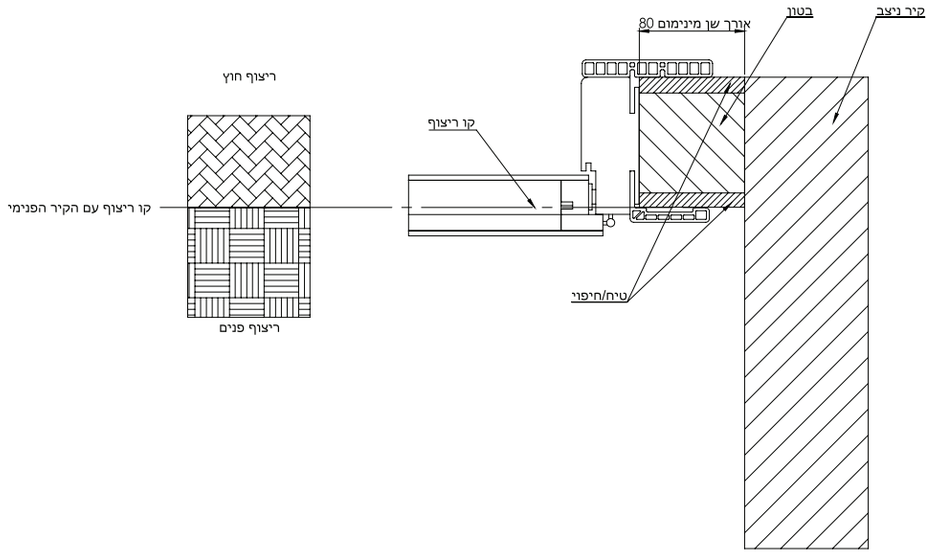

שערים ומשווה גובה

חטיבת השערים ברב–בריח מייצרת מגוון רחב של מוצרים תחת פיקוח ורמת איכות גבוהה במיוחד עבור מרכזים לוגיסטיים, מפעלים, מוסדות, בסיסי צה"ל, חניונים, מרכזים מסחריים ועוד.

דלתות פנלים מתרוממות

תריסי גלילה

תריס גלילה חסין אש

משווה גובה + אוטם שערים

שער קונזולי

מחסום זרוע / קורה קונזולית

וילון אש

דלת מהירה PVC נגללת / נאספת

דלת מהירה דגם Speedy

משווה גובה מדגם RB2030 בייצור בלעדי בחברת רב בריח, תחת זיכיון של BLUE GIANT הקנדית

רב-בריח™

כשזה מגיע לפרוייקט שלך - **בטוח רב-בריח**

כל התמונות, הגוונים, השרטוטים והאיורים בקטלוג זה הינם להמחשה בלבד.
רב-בריח שומרת לעצמה את הזכות לשפר ו/או לשנות את המוצרים במפרט ללא הודעה מוקדמת.
© Copyright, 2018 Rav-Bariach (08) Industries Ltd. All rights reserved
אוקטובר 2018

www.rav-bariach.co.il